A04-C / E26 CEILING SOCKET LAMP HOLDER

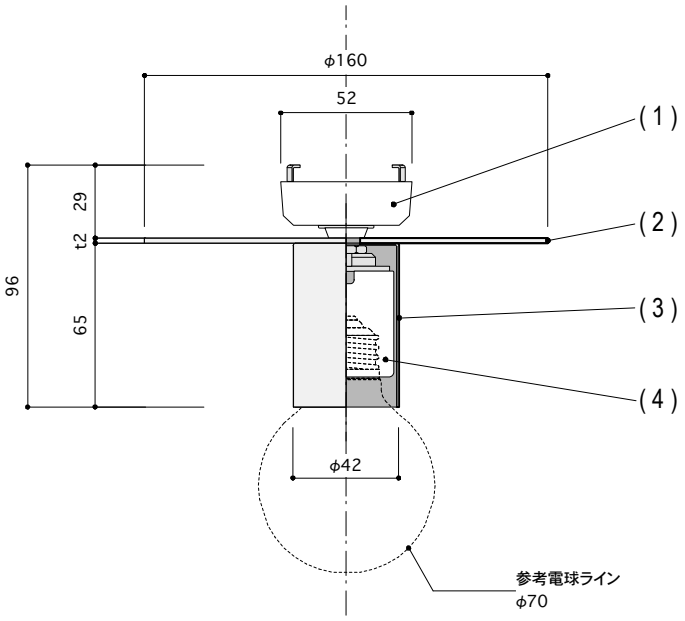

A04-C-BR

(1) 引掛けシーリング	樹脂 / 白
(2) 化粧プレート	真鍮 / 素地
(3) ソケットカバー	真鍮 / 素地
(4) ソケット	陶器 / 白 E26

A04-C-NK

(1) 引掛けシーリング	樹脂 / 白
(2) 化粧プレート	鉄 / ニッケルメッキ
(3) ソケットカバー	鉄 / ニッケルメッキ
(4) ソケット	陶器 / 白 E26

A04-C-BK

(1) 引掛けシーリング	樹脂 / 白
(2) 化粧プレート	鉄 / 黒塗装
(3) ソケットカバー	鉄 / 黒塗装
(4) ソケット	陶器 / 白 E26

A04-C-WW

(1) 引掛けシーリング	樹脂 / 白
(2) 化粧プレート	鉄 / 白塗装
(3) ソケットカバー	鉄 / 白塗装
(4) ソケット	陶器 / 白 E26

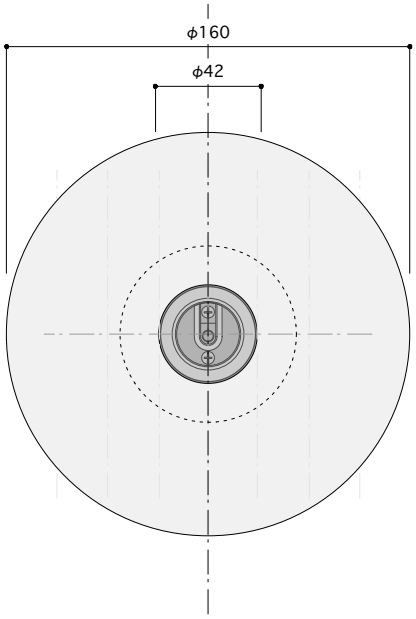

仕様 / A04-C

・ 口金	E26
・ 消費電力	60W (100V)
・ 定格電圧	100V
・ 周波数	50Hz / 60Hz
・ 推奨電球	ボール球等
・ 取付方法	引掛けシーリング / ローゼット
・ 器具重量	≒ 510g

Drawing : 1/3

BP. BLUE PRINT

3F Saimaru bldg 4-5-4 Asakusabashi
Taito-ku Tokyo
www.bptokyo.com / www.phyle.com
Handmade in Tokyo, Japan