A05-S /
E26
BRACKET LAMP

承認図

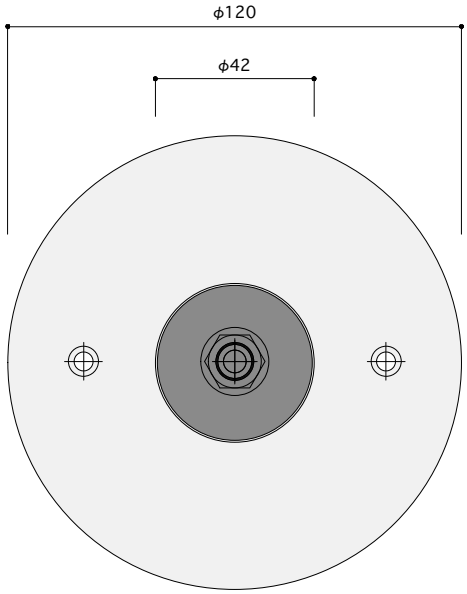

A05-S-BR

(1) ベースプレート	真鍮 / 素地
(2) ソケットカバー	真鍮 / 素地
(3) ソケット	陶器 / 白 E26

A05-S-NK

(1) ベースプレート	鉄 / ニッケルメッキ
(2) ソケットカバー	鉄 / ニッケルメッキ
(3) ソケット	陶器 / 白 E26

A05-S-BK

(1) ベースプレート	鉄 / 艶消し黒塗装
(2) ソケットカバー	鉄 / 艶消し黒塗装
(3) ソケット	陶器 / 白 E26

A05-S-WW

(1) ベースプレート	鉄 / 艶消し白塗装
(2) ソケットカバー	鉄 / 艶消し白塗装
(3) ソケット	陶器 / 白 E26

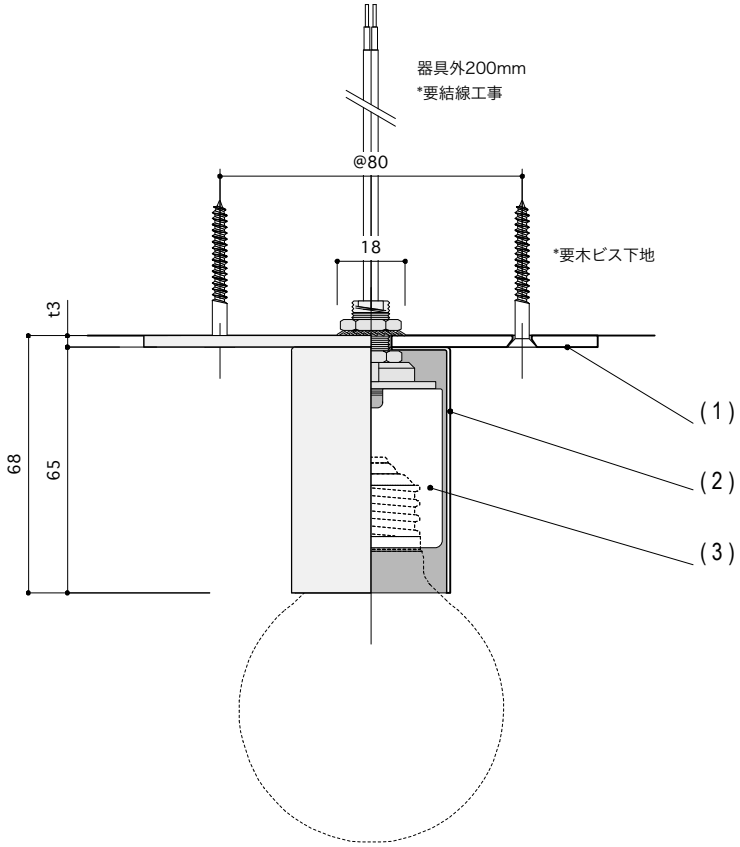

仕様 / A05-S

・ 口金	E26
・ 消費電力	60W (100V)
・ 定格電圧	100V
・ 周波数	50Hz / 60Hz
・ 推奨電球	ボール球等
・ 取付方法	直付ビス固定 ※要結線工事
・ 器具重量	≒ 410g

BP. BLUE PINK

3F Saimaru bldg 4-5-4 Asakusabashi
Taito-ku Tokyo
www.bptokyo.com / www.phyle.com
Handmade in Tokyo, Japan