# A07-S-NK / BK / WW

承認図

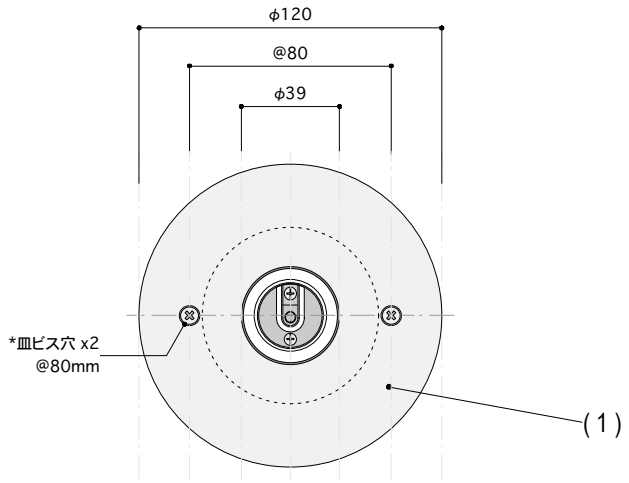


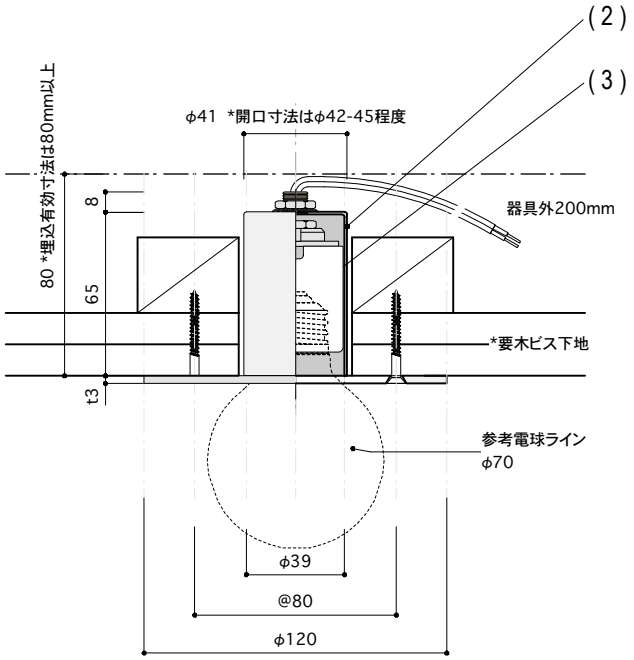


## B05-P-NK

| | |
|---|---|
| (1) ベースプレート | 鉄 / ニッケルメッキ |
| (2) ソケットカバー | 鉄 / ニッケルメッキ |
| (3) ソケット | 陶器 / 白 E26 |

## B05-P-BK

| | |
|---|---|
| (1) ベースプレート | 鉄 / 艶消し黒塗装 |
| (2) ソケットカバー | 鉄 / 艶消し黒塗装 |
| (3) ソケット | 陶器 / 白 E26 |

## B05-P-WW

| | |
|---|---|
| (1) ベースプレート | 鉄 / 艶消し白塗装 |
| (2) ソケットカバー | 鉄 / 艶消し白塗装 |
| (3) ソケット | 陶器 / 白 E26 |

## 仕様 / A07-S

| | |
|---|---|
| ・ 口金 | E26 |
| ・ 消費電力 | 60W (100V) |
| ・ 定格電圧 | 100V |
| ・ 周波数 | 50Hz / 60Hz |
| ・ 推奨電球 | ボール球等 |
| ・ 取付方法 | 直付ビス固定 ※要結線工事 |
| ・ 器具重量 | ≒ 405g |