B02-S-BR/NK/BK　E17 JOINT SPOT LIGHT

承認図

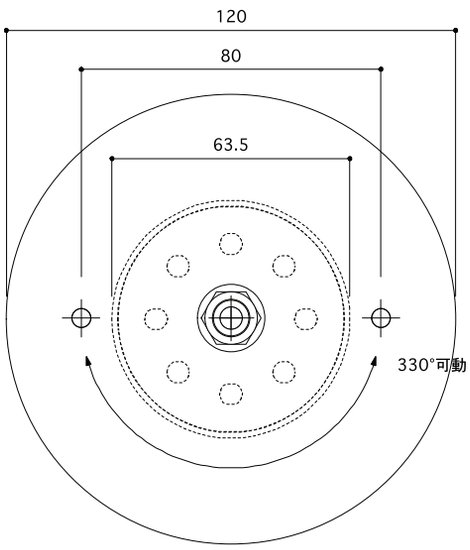

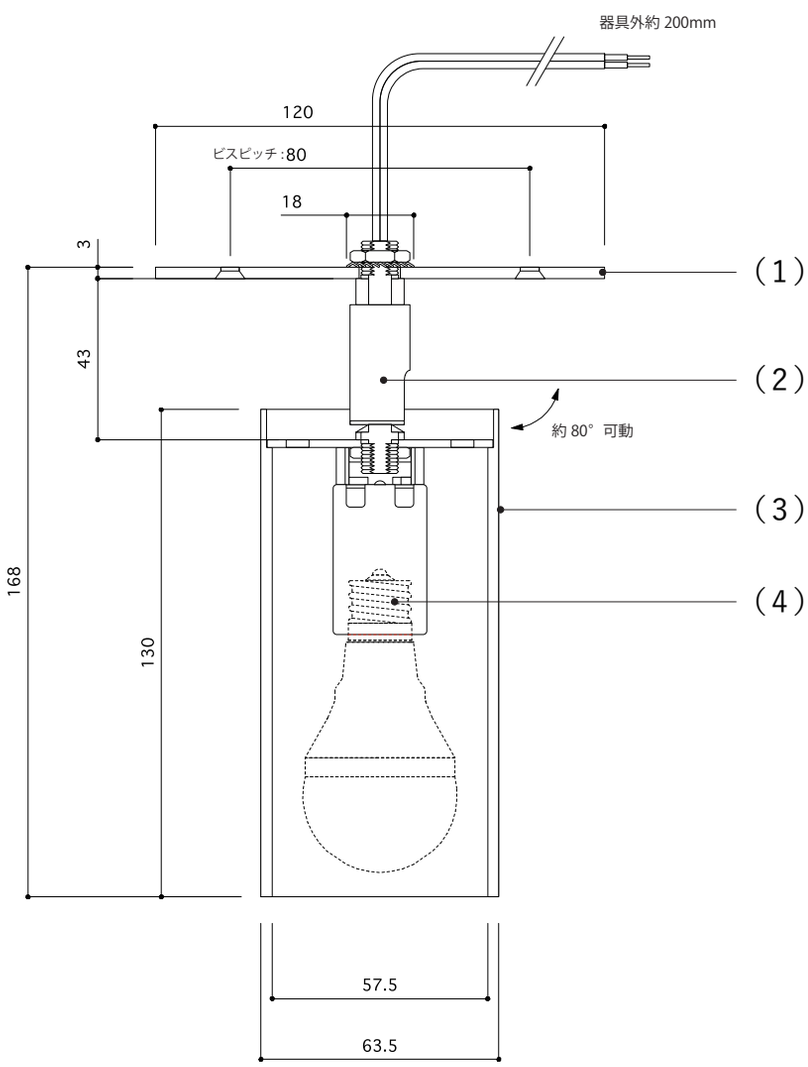

B02-S-BR /

(1) ベースプレート	真鍮/素地
(2) 可動アーム	真鍮/素地
(3) シリンダー	真鍮/素地
(4) ソケット	磁器/白

B02-S-NK /

(1) ベースプレート	鉄/ニッケルメッキ
(2) 可動アーム	真鍮/ニッケルメッキ
(3) シリンダー	真鍮/ニッケルメッキ
(4) ソケット	磁器/白

B02-S-BK /

(1) ベースプレート	鉄/艶消し黒塗装
(2) 可動アーム	真鍮/艶消し黒塗装
(3) シリンダー	真鍮/艶消し黒塗装
(4) ソケット	磁器/白

仕様 / B02-S

● 口金	E17
● 消費電力	60W (100V)
● 定格電圧	100V
● 周波数	50Hz/60Hz
● 推奨電球	ミニクリプトン/直径40mm以下
● 取付方法	直付ビス固定 ※要結線工事
● 器具重量	約1.0kg

BP. phyle　3F Saimaru bldg 4-5-4 Asakusabashi Taito-ku Tokyo Japan　mail : bp@phyle-inc.com　www.bptokyo.com